CONFIGURAÇÃO DE PENAS P/ PLOTAGEM

COR	ESP.
1	0,4
2	0,2
3	0,6
4	0,25
5	0,3
6	0,5
7	0,25
8	0,2
9	0,15

QUADRO DE CARGAS – EEEB–3

CIRC.	DISJ. (A)	CONDUTOR (mm2)	CARGA (W)	TENSÃO (V)	FASES A	FASES B	FASES C	DESCRIÇÃO DO CIRCUITO
1	10	2,5	1000	220	X	X		ILUMINAÇÃO EXTERNA
2	10	2,5	1000	220		X	X	TOMADA DE SERVIÇO
3	16	2,5	1000	127			X	TOMADA DE SERVIÇO
4								
5								
6								
7								
8								
TOTAL	3x32A	3x(#6) +(#6) +(#10)	3.000		500	1000	1500	ALIMENTADOR

OBS.: DISJUNTORES LINHA 5SX1 REF. SIEMENS (ICC= 5 KA EM 220V)

DIAGRAMA TRIFILAR

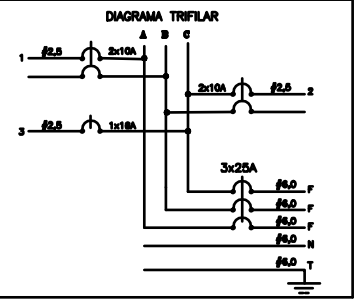

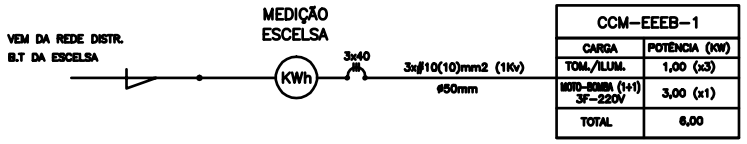

CCM–EEEB–1	
CARGA	POTÊNCIA (KW)
TOM./ILUM.	1,00 (x3)
MOTO-BOMBA (1+1) 3F~220V	3,00 (x1)
TOTAL	6,00

DIAGRAMA UNIFILAR GERAL
S/ ESC.

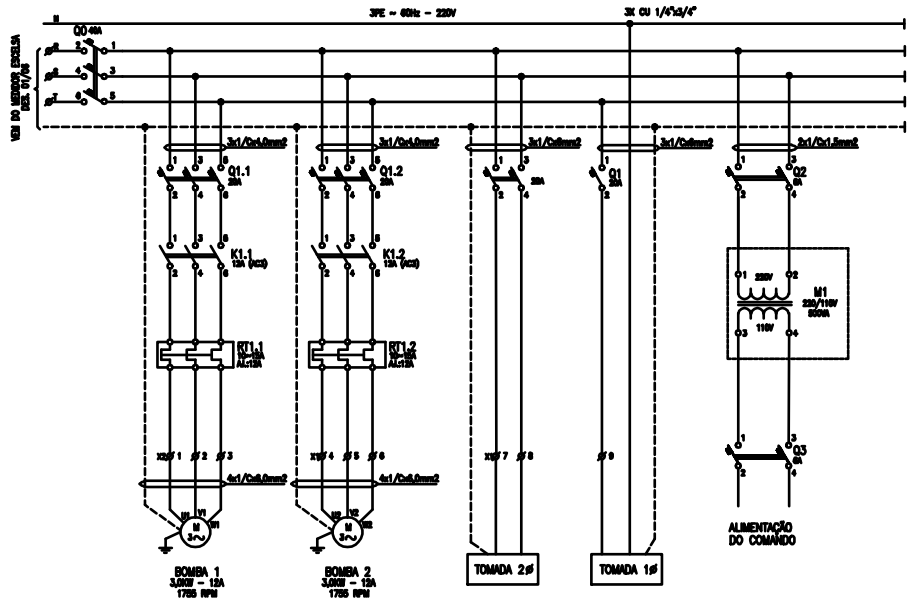

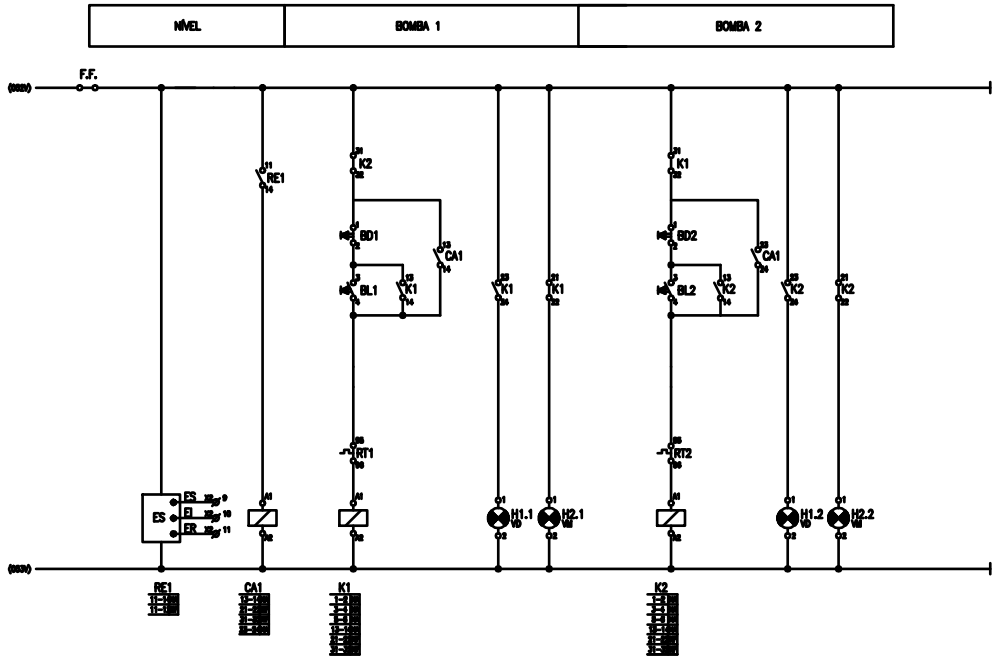

SIMBOLO LITERAL	SIMBOLO GRÁFICO	DESCRIÇÃO	SIMBOLO LITERAL	SIMBOLO GRÁFICO	DESCRIÇÃO
		DISJUNTOR TRIPOLAR			CONTATOR ELETRO-MAGNÉTICO DE CA COM UMA BOBINA
		CONTATOR CONTATOR ALTERNADA			LAMPADA DE SINALIZAÇÃO
		RELE TERMICO			BORNES DE BAIXA TENSÃO, ISOLADOS EM PAINEL
		DISJUNTOR BIPOLAR			CONEXÃO ELETRICA FIXA
		CONTATO AUXILIAR DO RELE ELETROMAGNÉTICO DE CA			CONEXÃO ELETRICA FIXA TIPO TERMINAL ENTRE CHEO E ENROLAMENTO
		CONTATO AUXILIAR DO RELE TERMICO			VARIADOR DE POTENCIA TIRISTORIZADO
		CHAVE DE NIVEL			FUSIVEL
		TERMOSTATO			
		CHAVE SELETORA DE 2 POSIÇÕES			
		BOTÃO DE COMANDO COM RETORNO AUTOMATICO			
		TRANSFORMADOR DE TENSÃO			
		MOTOR TRIFASICO			

NÚMEROS	TÍTULOS	Nº	LOCAL	DISCRIMINAÇÃO	DES.	DIV.	GER.	DATA
PRINCIPAIS DESENHOS DE REFERÊNCIA		REVISÃO						

ESTE DESENHO É PROPRIEDADE DA COMPANHIA ESPÍRITO SANTENSE DE SANEAMENTO – CESAN E NÃO PODE SER COPIADO SEM SUA AUTORIZAÇÃO.

CANCELA E SUBSTITUI O DESENHO NÚMERO:

CANCELADO E SUBSTITUÍDO PELO DESENHO NÚMERO:

CENTRO DE DOCUMENTAÇÃO

RECEBIDO: / /

Nº DOC.: ASS.:

APROVAÇÃO CESAN:

ASS.: MATR.:

UNID.: DATA: / /

ESTA APROVAÇÃO NÃO ISENTA A CONTRATADA DE SUAS RESPONSABILIDADES LEGAIS.

EMITENTE: ATEC — ATUAL COMÉRCIO E SERVIÇOS LTDA

PROJETADO: HELTON ALVES BOASQUIVES

COORDENADOR:

CREA: 6938–D REGIÃO: ES

CREA: REGIÃO:

DESENHO: HELTON ALVES

Nº DES. PROJETISTA:

DATA: / 06 /11

RESPONSÁVEL TÉCNICO: HELTON ALVES BOASQUIVES

CREA: 6938–D REGIÃO: ES ART Nº: DATA: 06/11

EMISSÃO CESAN		DATAS
PROJETADO:	ATUAL COMÉRCIO E SERVIÇOS LTDA	06/11
CREA: –		
DESENHADO:		06/11
VERIFICADO:	WAGNER DALM BARTOLIM	06/11
DIVISÃO:	VALDIK SCARPINI FANCHIOTTI	06/11
GERÊNCIA:	SANDRA BILY	06/11

CESAN

MUNICÍPIO: ÁGUA DOCE NORTE | DISTRITO: SEDE | BAIRRO:

NOME DO EMPREENDIMENTO: COMPLEMENTAÇÃO DO SISTEMA COLETOR DE ESGOTO

TÍTULO: ESTAÇÃO ELEVATÓRIA DE ESGOTO BRUTO 3 – EEEB3
PROJETO ELÉTRICO
DET. ENTRADA B.T. DETALHE DO CCM E DETALHES

ESCALA:	FOLHA:	Nº CESAN	REV:
INDICADA	03 / 03		0